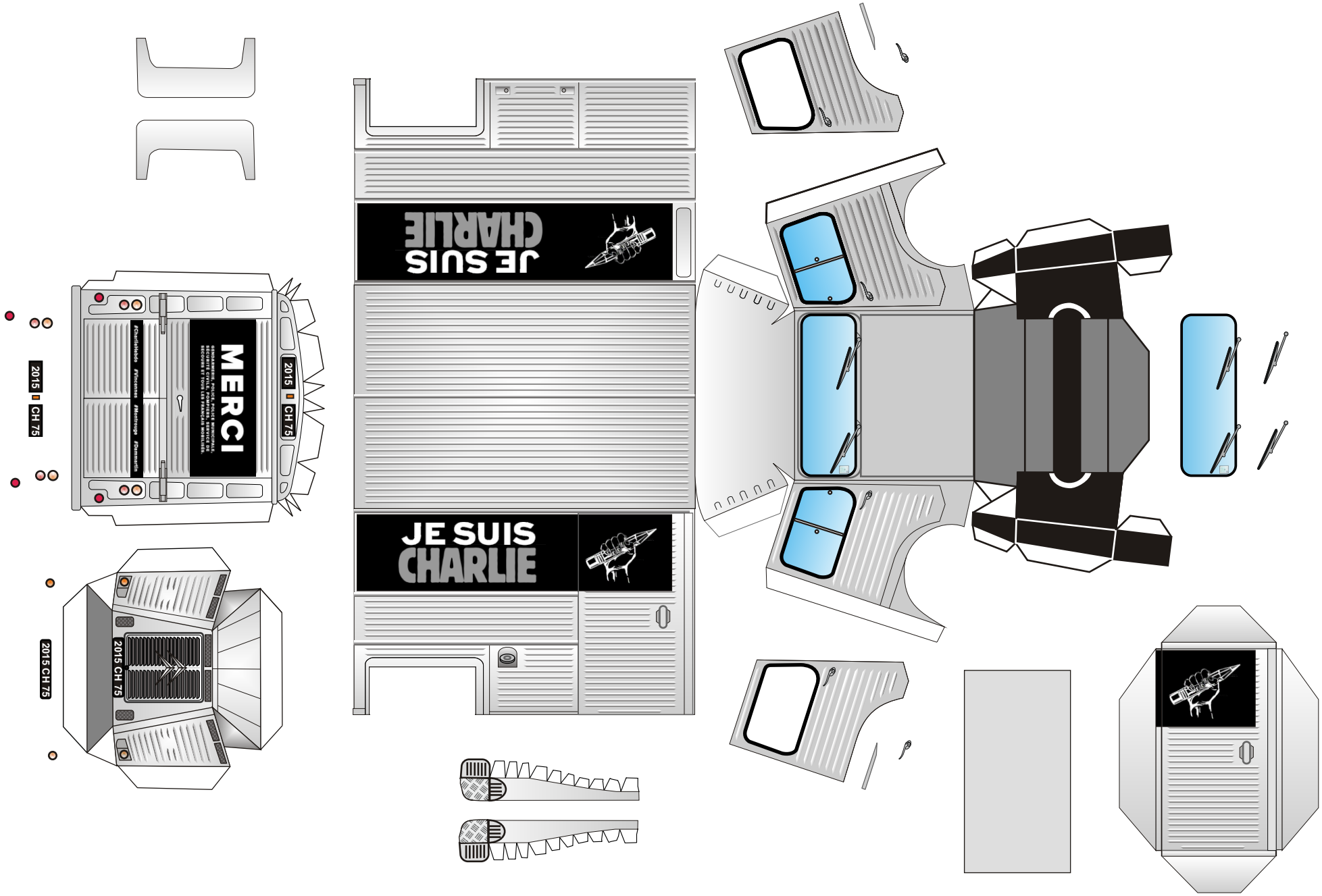

Citroën type H pour ne jamais oublier le 7 janvier 2015 (Version 1/43e)

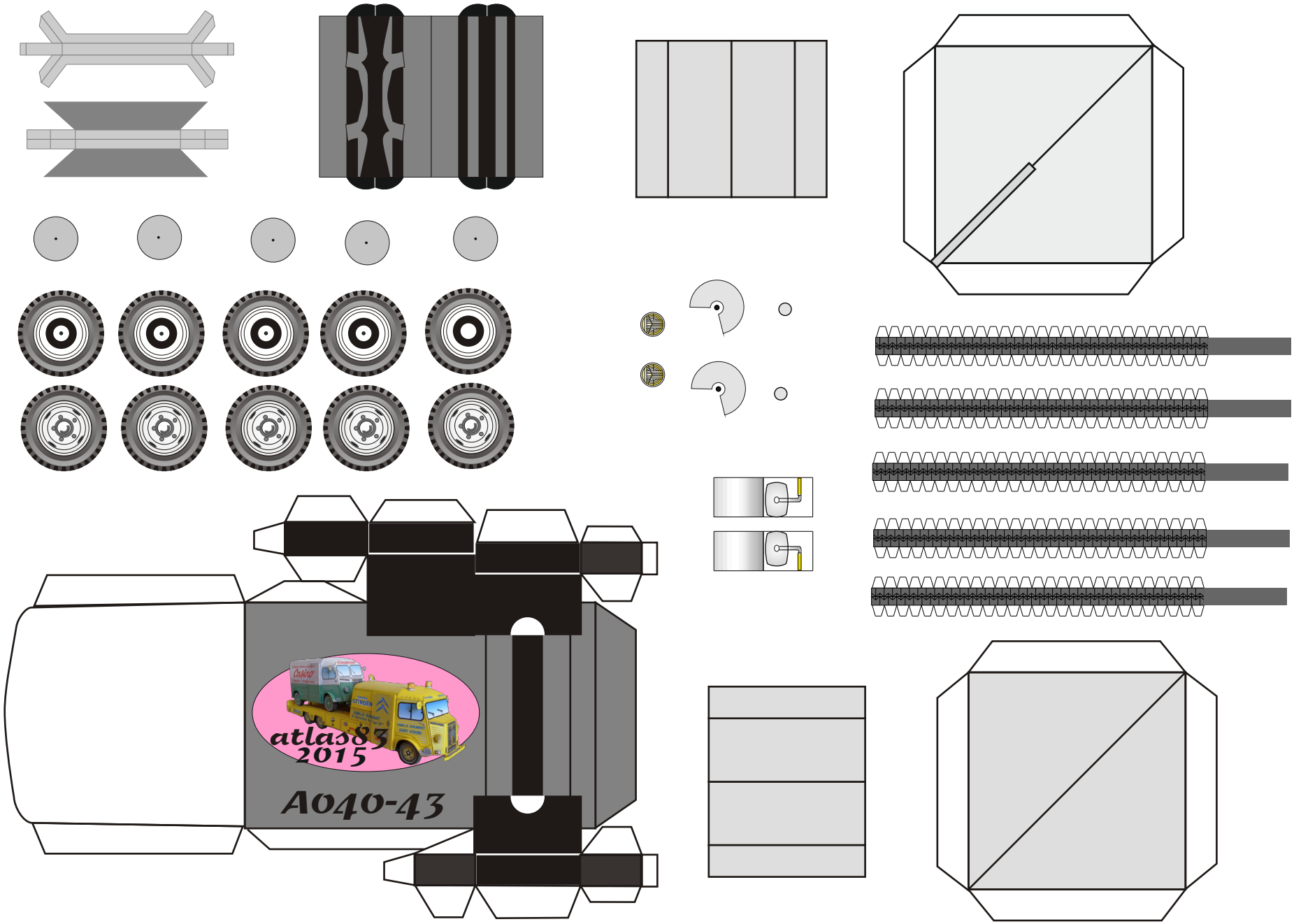

Citroën type H pour ne jamais oublier le 7 janvier 2015 (Version 1/43e)